Паспорт изделия

RTK-PTZ6233-AP

2 Мп скоростная поворотная IP-камера

Основная информация

- Оптический зум: 33X
- 1920X1080@30к/с
- S+265/H.265/H.264/M-JPEG
- Чувствительность Цвет: 0.001Lux@F1,6
- Смарт ИК до 200 м
- Встроенный микрофон
- Слот для SD-карты до 512 ГБ
- Рабочие условия от -40 до +60 °C
- IP67
- Классификация человек/ транспортное средство, Захват лиц
- Автослежение

2025

Технические характеристики

Камера

Матрица	1/2.8" CMOS
Минимальное освещение	Цвет: 0.001Lux@ (F1.6, AGC вкл.), 0Lux с ИК-подсветкой
Время затвора	от 1 до 1/100 000 с
Режим «день/ночь»	Двойной ИК-фильтр с автоматическим переключением
WDR	120дБ

Объектив

Оптический зум	X33
Цифровой зум	X16
Фокусное расстояние	4,6 мм ~ 152 мм
Скорость увеличения	<4с
Угол обзора	По горизонтали: 60,0 ° (w) ~ 2,3 ° (т) По вертикали: 34,4 ° (w) ~ 1,5 ° (t) По диагонали 66.7°(w)~2.8° (t)
Диафрагма	F1.6 ~ F4.3
Фокусировка	Автоматическая/ручная

Поворот и наклон

Диапазон поворота	360°
Скорость вращения	Ручная скорость: 0,1 ° ~ 180 ° / с, по предустановке: 240 ° / с
Диапазон наклона	-16 ° ~ 90 ° (автопереворот)
3D позиция	Да
Предустановки	500
Точность предустановок	±0.4°
Патрулирование	8
Круиз	от 16, до 32 предустановок за круиз
Сохранение позиции при выключении питания	Да

Подсветка

ИК-светодиоды	10
Дальность ИК-подсветки	До 200 м

Видеосжатие

Кодеки сжатия	S+265/H.265/H.264/M-JPEG
Битрейт	32 Кбит/ с ~ 6 Мбит / с
Аудиокодеки	G.711A/G.711U/ADPCM_D/AAC_LC
Частота дискретизации	8кГц, 32кГц, 48кГц

Изображение

Макс. Разрешение	1920x1080
Основной поток	PAL: 25к/с (1920x1080, 1280x960, 1280x720, 704x576, 640x480)
NTSC: 30к/с	(1920x1080, 1280x960, 1280x720, 704x576, 640x480)
Дополнительный поток	PAL: 25к/с (704x576, 704x288, 640x360, 352x288)
NTSC: 30к/с	(704x480, 704x240, 640x360, 352x240)
Третий поток	PAL: 25к/с (1920x1080, 1280x960, 1280x720, 704x576, 640x480)
NTSC: 30к/с	(1920x1080, 1280x960, 1280x720, 704x576, 640x480)
Настройка изображения	Насыщенность, яркость, контрастность, резкость, регулируемые клиентским программным обеспечением или веб-браузером
BLC	Наличие
HLC	Наличие
WDR	120дБ
ROI	7 динамических областей для основного и дополнительного потока, поддержка 1 ROI для автотрекинга
Наложение изображения	Наличие
Маска конфиденциальности	Наличие
Антитуман	Да
Настройка изображения	Настройка насыщенности, яркости, контрастности, резкости изображения, настраиваемая клиентским программным обеспечением или веб-браузером

Особенности

Тревожные события	I/O события , конфликт IP-адресов, конфликт MAC-адресов, переполнение диска, ошибка записи на диск, FTP-сервер исключение
Видеоаналитика	Пересечение линии, пересечение двойной линии, вторжение в зону, оставленные объекты, появившиеся предметы объекта, подозрительное поведение, бег, парковка, тепловая карта, детекция толпы, подсчет людей, детекция шлема, видео-аномалия, аудио-аномалия
Автотрекинг	Наличие

Аналитика захвата лиц

Режим захвата лиц	Наличие
Количество	До 32 лиц в одной сцене

Сеть

ANR	Наличие
Протоколы	IP v4 , HTTP/HTTPS/TCP/UDP/UPnP/SNMP/DHCP/DNS/DDNS/Easy/DDNS/NTP/SMTP/SSL/802.1X /QoS/IPv4/IPv6/PPPOE/SSH/ Unicast/Multicast/RTMP/RTP/RTSP/NFS/SMB/CIFS/FTP
Интеграция	ONVIF (PROFILE S/G/T/M), RTSP, RTMP, HTTP API, HTTP PUSH, SDK
Удаленное подключение	до 7 подключений
Настольный клиент	NETVideo, Easy 7
Мобильное приложение	VideoSight , Easy Live

Интерфейсы

Сетевой интерфейс	1 RJ45 auto 10/100M порт Ethernet
Аудио вход/выход	1/1
Тревожный вход/выход	1/1
Аудио	Встроенный микрофон
Кнопка сброса	Наличие
Встроенное хранилище	Встроенный слот для карт MicroSD, до 512 ГБ

Общие

Язык веб-клиента	Русский
Условия эксплуатации	-40 до +60 °C
Питание	DC12V±10%/POE+(IEEE802.3 at)
Потребляемая мощность	14W(IR OFF), 24W(IR ON)
Степень защиты	IP67, Молниезащита до 6кВ
Встроенный обогрев	нет
Материал	металл

Габаритные размеры

Размеры	222 (d)×372 (B)мм
Вес	5,3 кг

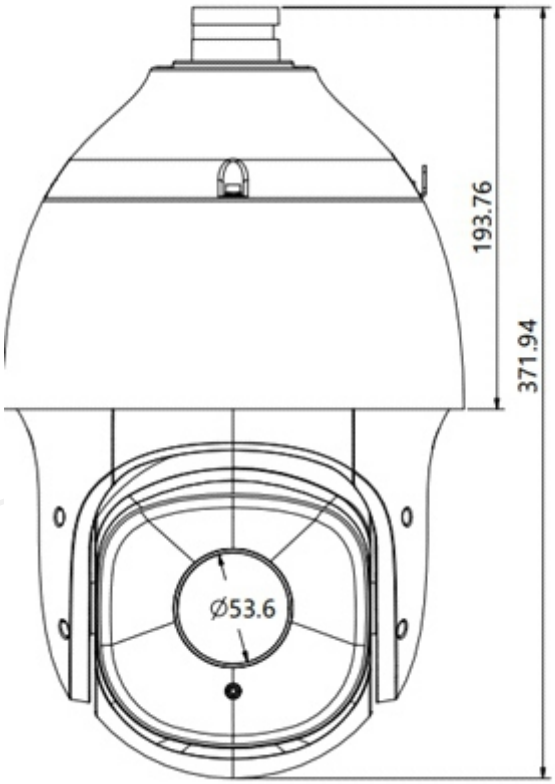

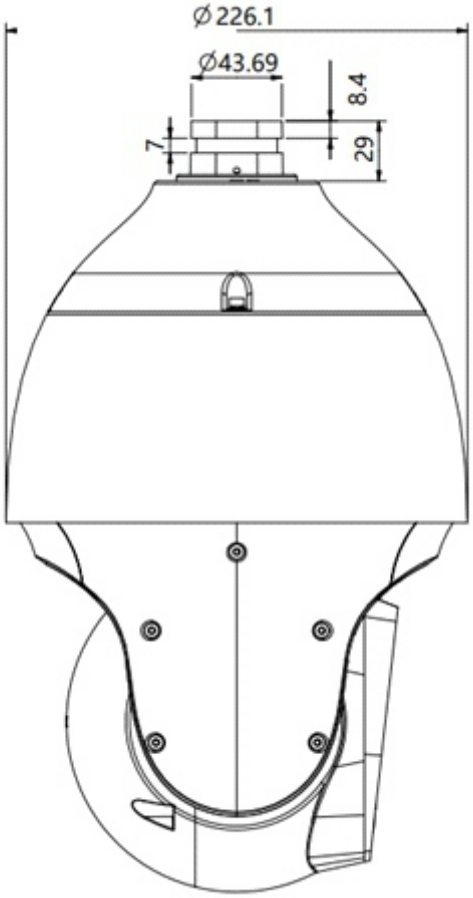

Комплектность
Настенный кронштейн идёт в комплекте

Правила эксплуатации

1. Устройство должно эксплуатироваться в условиях, обеспечивающих возможность работы системы охлаждения. Во избежание перегрева и выхода прибора из строя не допускается размещение рядом с источниками теплового излучения, использование в замкнутых пространствах (ящик, глухой шкаф и т.п.). Рабочий диапазон температур: от минус 40 до плюс 60 °С.
2. Все подключения должны осуществляться при отключенном электропитании.
3. Запрещена подача на входы устройства сигналов, не предусмотренных назначением этих входов, это может привести к выходу устройства из строя.
4. Не допускается воздействие на устройство температуры свыше плюс 60 °С, источников электромагнитных излучений, активных химических соединений, электрического тока, а также дыма, пара и других факторов, способствующих порче устройства. Не допускается воздействие прямых солнечных лучей непосредственно на матрицу видеокамеры.
5. Конфигурирование устройства лицом, не имеющим соответствующей компетенции, может привести к некорректной работе, сбоям в работе, а также к выходу устройства из строя.
6. Не допускаются падения и сильная тряска устройства.
7. Рекомендуется использование источника бесперебойного питания, во избежание воздействия скачков напряжения или нештатного отключения устройства. Для получения информации об установке и включении устройства, пожалуйста, обратитесь к Краткому руководству пользователя соответствующего устройства.