Паспорт изделия

RTK-DM2VF-I3

2 Мп купольная IP-камера с вариофокальным объективом

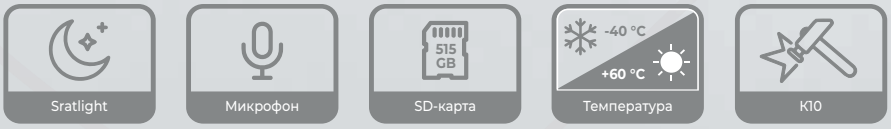

Основная информация

- Металлический корпус
- Моторизованный объектив 2,7-13,5 мм
- 1920x1080@30fps
- S+265/H.265/H.264
- Чувствительность Цвет: 0.002Lux@F1,6
- Аудио вход/выход 1/1, тревожный вход/выход 1/1
- ИК-подсветка до 30 м
- Встроенный микрофон
- Слот для SD-карты до 512 ГБ
- Рабочие условия от -40 до +60 °C
- IP67, IK10

2023

Технические характеристики

Камера

Матрица	1/2.8" CMOS
Минимальное освещение	Цвет: 0.002Lux@ (F1.6, AGC вкл.), 0Lux с ИК-подсветкой
Время затвора	от 1 до 1/100 000 с
Режим «день/ночь»	Двойной ИК-фильтр с автоматическим переключением WDR 120дБ
WDR	120дБ
Регулировка по осям	Поворот: от 0 до 360°, наклон: от 0 до 75°, вращение: от 0 до 360°

Объектив

Тип объектива	Моторизированный
Фокусное расстояние	2.7-13.5мм
Крепление объектива	Ф14
Апертура	F1.6
Угол обзора	102.9°-31.4° (Г), 55°-17.9° (В), 116.7°-36.1° (Д)

Осветитель

ИК-светодиоды	18
Дальность ИК-подсветки	До 30 м
Длина волны	850нм

Видеосжатие

Кодеки сжатия	S+265, H.265 (HP), S+264, H.264 (HP, MP, BP)
Битрейт	32 Кбит/ с ~ 6 Мбит / с
Аудиокодеки	G.711A, G.711U, ADPCM_D
Частота дискретизации аудио	8кГц, 32кГц, 48кГц

Изображение

Макс. Разрешение	1920x1080
Основной поток	PAL: 25fps (1920x1080, 1280x720, 704x576, 640x480)
NTSC: 20fps	(1920x1080,1280x720, 704x480, 640x480)
Дополнительный поток	PAL: 25fps (704x576, 704x288, 640x360, 352x288)
NTSC: 30fps	(704x480, 704x240, 640x360, 352x240)
Настройка изображения	Насыщенность, яркость, контрастность, резкость, регулируемые клиентским программным обеспечением или веб-браузером
Улучшение изображения	BLC / 3D DNR / HLC
ROI	8 фиксированных областей
Маска приватности	Поддерживает, 4 региона
Технология Антитуман	Поддерживает

Особенности

Тревожные события	Детектор движения, конфликт IP-адресов
Видеоаналитика	Пересечение линии, вторжение в зону

Сеть

Протоколы	TCP/IP, HTTP, FTP, DHCP, DNS, DDNS, IPV4, NTP, UDP, Telnet, ICMP, RTP, RTSP, UPnP
Интеграция	ONVIF (PROFILE S/T/G), SDK, P2P
Удаленное подключение	до 2 подключений
Настольный клиент	NETVideo, Easy 7
Мобильное приложение	VideoSight, Easy Live

Интерфейсы

Сетевой интерфейс	1 RJ45 auto 10/100M порт Ethernet
Аудио вход/выход 1/1	Встроенный микрофон
Тревожный вход/выход	Нет
Кнопка сброса	Наличие
Встроенное хранилище	Встроенный слот для карт MicroSD, до 512 ГБ

Общие

Язык веб-клиента	Русский
Условия эксплуатации	- 40 ° C ~ 60 °C, при 0 ~ 95% относительной влажности
Питание	DC 12 В±25%, PoE (802.3af)
Потребляемая мощность	МАКС: 6 ВТ (12 В) МАКС: 8 ВТ (PoE)
Степень защиты	IP67, IK10, молниезащита, защита от перенапряжений
Встроенный обогрев	нет

Габаритные размеры

Размеры	143(Ø)×123.4(В) мм
Вес	0,86 кг

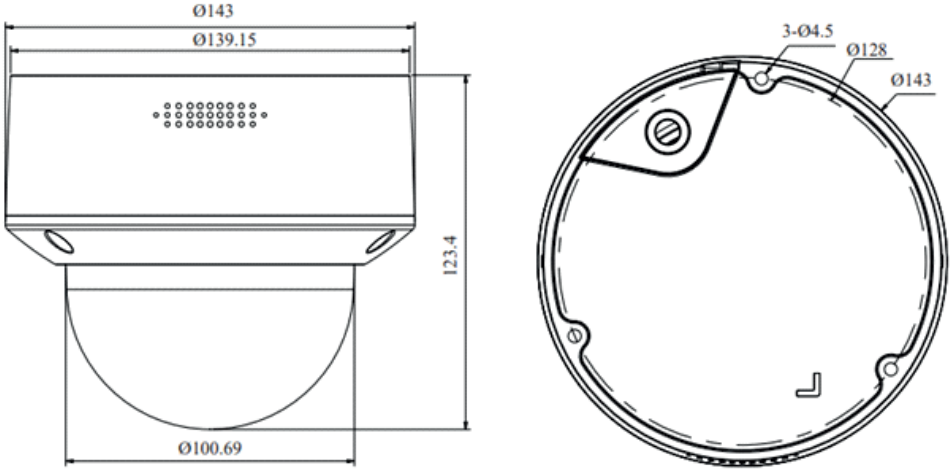

Правила эксплуатации

1. Устройство должно эксплуатироваться в условиях, обеспечивающих возможность работы системы охлаждения. Во избежание перегрева и выхода прибора из строя не допускается размещение рядом с источниками теплового излучения, использование в замкнутых пространствах (ящик, глухой шкаф и т.п.). Рабочий диапазон температур: от минус 40 до плюс 60 °С.
2. Все подключения должны осуществляться при отключенном электропитании.
3. Запрещена подача на входы устройства сигналов, не предусмотренных назначением этих входов, это может привести к выходу устройства из строя.
4. Не допускается воздействие на устройство температуры свыше плюс 60 °С, источников электромагнитных излучений, активных химических соединений, электрического тока и других факторов, способствующих порче устройства. Не допускается воздействие прямых солнечных лучей непосредственно на матрицу видеокамеры.
5. Конфигурирование устройства лицом, не имеющим соответствующей компетенции, может привести к некорректной работе, сбоям в работе, а также к выходу устройства из строя.
6. Не допускаются падения и сильная тряска устройства.
7. Рекомендуется использование источника бесперебойного питания, во избежание воздействия скачков напряжения или нештатного отключения устройства. Для получения информации об установке и включении устройства, пожалуйста, обратитесь к Краткому руководству пользователя соответствующего устройства.

Комплект поставки

Камера видеонаблюдения 1 шт.
Брошюра Quick Start Guide 1 шт.
Индивидуальная упаковка 1 шт.
Шестигранный ключ 1 шт.
Комплект крепежа 1 шт.
Шаблон для монтажа 1 шт

Гарантии изготовителя

Предприятие-изготовитель гарантирует соответствие продукции требованиям технических условий при соблюдении потребителем условий транспортирования, хранения, монтажа и эксплуатации.
Гарантийный срок эксплуатации – 36 месяцев со дня продажи устройства.
В случае выявления неисправности, в течение гарантийного срока эксплуатации, предприятие-изготовитель производит безвозмездный ремонт или замену оборудования. Предприятие-изготовитель не несет ответственности и не возмещает ущерба, возникшего по вине потребителя при несоблюдении правил эксплуатации.