Паспорт изделия

RTK-DM8VF-I5

8 Мп купольная IP-камера с вариофокальным объективом

Основная информация

- Металлический корпус
- Моторизованный объектив 2.7-13.5 мм
- 8Мр, 3840×2160@20к/с
- Чувствительность Цвет: 0.002Lux@F1,6
- ИК-подсветка до 50 м, белая до 15м.
- Встроенный микрофон, аудио входы/выходы
- Классификая человек / автомобиль
- Рабочие условия от -40 до +60 °C

2025

Технические характеристики

Камера

Матрица	1/2.8" CMOS
Минимальное освещение	Цвет: 0.002Lux@ (F1.6, AGC вкл.), 0Lux с ИК-подсветкой
Время затвора	от 1 до 1/100 000 с
Режим «день/ ночь»	Двойной ИК -фильтр с автоматическим переключением
WDR	120дБ
Регулировк а по осям	Поворо т: от 0 до 360°, наклон: о т 0 до 90°, вращение: о т 0 до 360°

Объектив

Тип объектива	Моторизированный
Фокусное рас стояние	2.7-13.5мм
Крепление об ъектива	Ф14
Апертура	F1.6
Угол обзора	108.7°-31.5° (Г), 57.9°-17.8° (В), 125.5°-36.2° (Д)

Подсветка

ИК-светодиоды	4
Дальность ИК подсветки	До 50 м
Дальность Led подсветки	15 м

Видеосжатие

Кодеки сжатия	S+265, H.265 (HP), S+264, H.264 (HP, MP, BP), MJPEG
Битрейт	32 Кбит/ с ~ 16 Мбит / с
Аудиокодеки	G.711A, G.711U, ADPCM_D, AAC_LC
Частота дискретизации аудио	8кГц, 32кГц, 48кГц

Изображение

Макс. Разрешение	3840×2160
Основной поток	PAL: 20к/с (3840×2160, 3072×2048), 25к/с (2560×1440, 2304×1296, 1920×1080, 1280×720)
Доп. поток №1:	PAL: 25к/с (704×576, 704×288, 640×360, 352×288)
Доп. поток №2:	PAL:25к/с (704×576, 704×288, 640×480, 352×288)
Настройка изображения	Насыщенность, яркость, контрастность, резкость, регулируемые клиентским программным обеспечением или веб-браузером
Улучшение и зображения	BLC / 3D DNR / HLC
Маска приватности	Поддерживае т, 4 региона
Технология Антитуман	Поддерживает

Особенности

Тревожные события	детектор движения, закрытие камеры, тревожный вход
Видеоаналитика	Распознавание человек/ТС, захват лиц, анализ атрибутов объектов.

Сеть

ANR	Наличие
Протоколы	HTTP, HTTPS, TCP/IP, UDP, ICMP, ARP, IGMP, IPv4, IPv6, Unicast, Multicast, DNS, DDNS, Easy DDNS, DHCP, NTP, PPPoE, QoS, RTMP, RTCP, RTSP, FTP, SFTP, SMTP, SNMP, SRTP, SSL, UPnP, 802.1X
Интеграция	ONVIF (PROFILE S/G/T/M), RTSP, RTMP, HTTP API, HTTP PUSH, SDK
Удаленное подключение	до 7 подключений
Настольный клиент	NETVideo, Easy 7
Мобильное приложение	VideoSight , Easy Live

Интерфейсы

Сетевой интерфейс	1 RJ45 auto 10/100M порт Ethernet
Аудио вход/выход 1/1	Встроенный микрофон, 1×лин.вход, импеданс 1КОм, 1×лин.выход, импеданс 100Ом
Кнопка сброса	Наличие
Тревожные входы/выходы	1×тревожный вход («сухой контакт»), 1×тревожный выход (реле DC12В 30mA)

Общие

Язык веб -клиента	Русский
Условия эксплуатации	- 40 ° C ~ 60 °C, при 0 ~ 95% относительной влажности
Питание	DC 12 В±25%, PoE (802.3af)
Потребляемая мощность	МАКС: 9 ВТ (12 В) МАКС: 10 ВТ (PoE)
Степень защиты	IP67, защита от перенапряжения до 4000В, защита от электростатических разрядов до 6000В
Материал корпуса	металл

Габаритные размеры

Размеры	143*143*123mm мм
Вес	1,14 кг

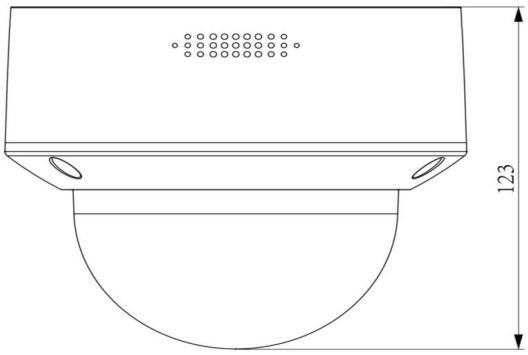

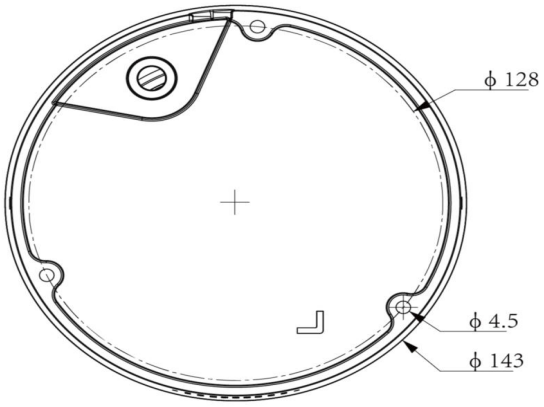

Правила эксплуатации

1. Устройство должно эксплуатироваться в условиях, обеспечивающих возможность работы системы охлаждения. Во избежание перегрева и выхода прибора из строя не допускается размещение рядом с источниками теплового излучения, использование в замкнутых пространствах (ящик, глухой шкаф и т.п.). Рабочий диапазон температур: от минус 40 до плюс 60 °С.
2. Все подключения должны осуществляться при отключенном электропитании.
3. Запрещена подача на входы устройства сигналов, не предусмотренных назначением этих входов, это может привести к выходу устройства из строя.
4. Не допускается воздействие на устройство температуры свыше плюс 60 °С, источников электромагнитных излучений, активных химических соединений, электрического тока и других факторов, способствующих порче устройства. Не допускается воздействие прямых солнечных лучей непосредственно на матрицу видеокамеры.
5. Конфигурирование устройства лицом, не имеющим соответствующей компетенции, может привести к некорректной работе, сбоям в работе, а также к выходу устройства из строя.
6. Не допускаются падения и сильная тряска устройства.
7. Рекомендуется использование источника бесперебойного питания, во избежание воздействия скачков напряжения или нештатного отключения устройства. Для получения информации об установке и включении устройства, пожалуйста, обратитесь к Краткому руководству пользователя соответствующего устройства.

Комплект поставки

Камера видеонаблюдения 1 шт.
Брошюра Quick Start Guide 1 шт.
Индивидуальная упаковка 1 шт.
Комплект крепежа 1 шт.
Шаблон для монтажа 1 шт.

Гарантии изготовителя

Предприятие-изготовитель гарантирует соответствие продукции требованиям технических условий при соблюдении потребителем условий транспортирования, хранения, монтажа и эксплуатации.
Гарантийный срок эксплуатации – 36 месяцев со дня продажи устройства.
В случае выявления неисправности, в течение гарантийного срока эксплуатации, предприятие-изготовительпроизводит безвозмездный ремонт или замену оборудования. Предприятие-изготовитель не несет ответственности и не возмещает ущерба, возникшего по вине потребителя при несоблюдении правил эксплуатации.